UTILISATION SONO

Branchement **MINI-JACK**

VOLUME GÉNÉRAL

Pour se connecter en **BLUETOOTH**

Appuyer sur le bouton "**MODE**", la fonction **BLUETOOTH** s'affiche sur l'écran. Sur votre smartphone, dans le réseau BLUETOOTH, la sono apparait sous **BT**

Pour le lecteur **CD : AUX 1**

Pour le **BLUETOOTH : PLAYER**

Pour le **MINI-JACK : PLAYER**

Pour la **CLÉ USB : PLAYER**

FS-3000RGUB

REPRODUCTEUR MIXEUR USB/SD/MP3/FM/BT

MODE D'EMPLOI

FONESTAR

FR

DESCRIPTION

- Le modèle **FS-3000RGUB** est un reproducteur/enregistreur USB/SD/MP3, qui inclut un synthoniseur numérique de radio FM et récepteur bluetooth. Il a aussi la fonction de mixeur avec plusieurs entrées et sorties. Télécommande pour le reproducteur.

CONTRÔLES ET FONCTIONS

PANNEAU AVANT

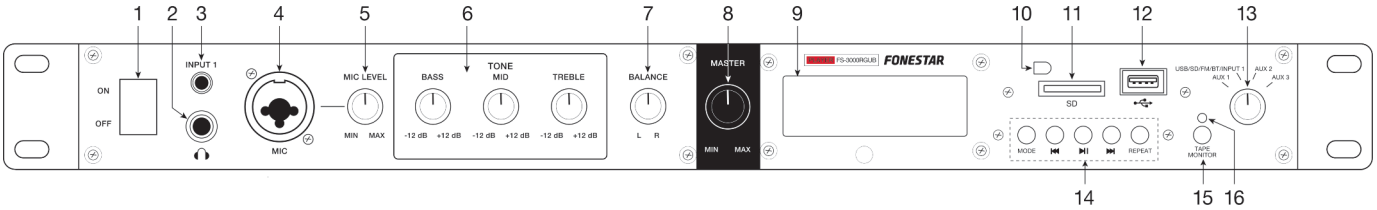

1.- **ON/OFF** : interrupteur de mise en marche/arrêt du reproducteur.

2.- Sortie d'auriculaires, connecteur jack 6'3 mm.

3.- **INPUT 1** : entrée auxiliaire du niveau de ligne, connecteur jack 3'5 mm.

4.- **MIC** : entrée équilibrée de microphone dynamique, connecteur combo (XLR et jack 6'3 mm).

5.- **MIC LEVEL** : contrôle du volume de l'entrée du microphone.

6.- **TONE** : contrôles rotatifs pour égaliser les fréquences graves (BASS), médiums (MID) et aigus (TREBLE), ±12 dB.

7.- **BALANCE** : contrôle rotatif de balance pour envoyer le signal stéréo au canal de gauche (L) ou droit (R).

8.- **MASTER** : contrôle du volume général.

9.- Écran d'information.

10.- Récepteur d'infrarouges pour la télécommande.

11.- **SD** : port de connexion pour cartes de mémoire SD.

12.- Port de connexion pour dispositifs de stockage USB.

13.- Sélecteur qui permet d'attribuer quelle entrée s'envoit aux sorties OUTPUT. Si vous sélectionnez l' option USB/SD/FM/BT/INPUT 1 et vous utilisez en même temps le reproducteur USB/SD/MP3 (ou le synthoniseur de radio FM) et l'entrée INPUT 1, l'audio sortira mixé par les sorties OUTPUT.

Ce sélecteur permet de sélectionner aussi quelle entrée se gardera dans le dispositif de stockage USB ou carte de mémoire SD lorsque la fonction d'enregistrement s'utilise (RECORD).

14.- Boutons du reproducteur USB/SD/MP3, synthoniseur de radio FM et récepteur bluetooth incorporé. Pour plus d'information, consultez la section Télécommande.

15.- **TAPE/MONITOR** : bouton qui permet d'envoyer l'entrée TAPE IN à la sortie TAPE OUT. Appuyez ce bouton si vous souhaitez que l'entrée connectée se reproduise par la sortie TAPE OUT aux connecteurs TAPE IN.

16.- Indicateur lumineux qui s'allume en activant le bouton TAPE/MONITOR.

PANNEAU ARRIÈRE

1.- **BT** : antenne du récepteur bluetooth.
2.- **AUX 1-3** : entrées auxiliaires du niveau de ligne, connecteurs 2 x RCA.
3.- **INPUT 1** : entrée du niveau de ligne, connecteurs 2 x RCA.
4.- **TAPE IN** : entrée du niveau de ligne connecteurs 2 x RCA.
5.- **TAPE OUT** : sortie du niveau de ligne, connecteurs 2 x RCA. L'audio de l'entrée TAPE IN se reproduira dans cette sortie lorsque le bouton TAPE/MONITOR du panneau avant est appuyé.
6.- **OUTPUT 1-2** : sorties du niveau de ligne,, connecteurs 2 x RCA.
7.- **OUTPUT** : sortie équilibrée stéréo du niveau de ligne, connecteurs 2 x XLR.
8.- **GND/LIFT** : ce sélecteur se situe normalement sur la position GND. Si l'installation a des bruits de masse, placez le sélecteur sur la position LIFT pour déconnecter la masse et la terre de l'appareil.
9.- **FM** : connecteur d'entrée pour antenne FM.
10.- Entrée d'alimentation 230/115 V CA.
11.- Sélecteur de voltage d'alimentation.

REPRODUCTEUR USB/SD/MP3 AVEC TÉLÉCOMMANDE

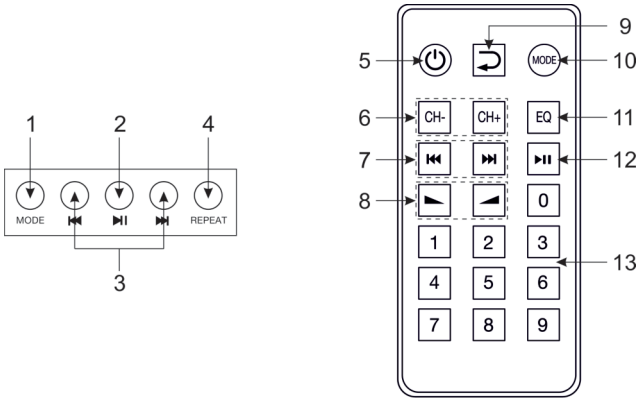

1.- **MODE** : en appuyant succéssivement sur ce bouton vous pourrez changer alternativement entre le dispositif de stockage USB, la carte de mémoire SD, le synthoniseur de radio FM, le récepteur bluetooth et l'option d'enregistrement (RECORD).
2.- **▶II**: permet de lancer ou mettre en pause la reproduction.
3.- **⏮/⏭**: une pression courte de ces boutons permet de passer à la précédant/suivante chanson.
Une pression longue de ces boutons permet de réaliser un retour/avance rapide de la reproduction.
4.- **REPEAT** : permet de sélectionner le mode de reproduction entre les suivants : répéter tout (ALL), reproduction normal (NORMAL), répéter une pista constamment (SINGLE), répéter dossiers (FOLDER), reproduction aléatoire (RANDOM) et reproduir les 10 premières secondes de chaque piste (BROWEE).
5.- **⏻** : bouton qui allume/éteint le module reproducteur.
6.- **CH-/CH+** : une pression courte de ces boutons permet de passer à la précédante/suivante chanson.
7.- **⏮/⏭** : une pression courte de ces boutons permet de passer à la précédante/suivante chanson.
Une pression courte de ces boutons permet de réaliser un retour/avance rapide de la reproduction.
8.- Contrôles du volume du reproducteur.
9.- **REPEAT** : permet de sélectionner le mode de reproduction entre les suivants : répéter tout (ALL), reproduction normal (NORMAL), répéter une pista constamment (SINGLE), répéter dossiers (FOLDER), reproduction aléatoire (RANDOM) et reproduir les 10 premières secondes de chaque piste (BROWEE).
10.- **MODE** : plusieurs pressions succéssives de ce bouton permettent de changer alternativement entre le dispositif de stockage USB, la carte mémoire SD, le synthoniseur de radio FM, le récepteur bluetooth et l'option d'enregistreur (RECORD).
11.- **EQ** : permet de sélectionner entre les différents égaliseurs existants (EQ 1-EQ 7).
12.- **▶II** : permet de commencer ou mettre en pause la reproduction.
13.- Boutons numériques de sélection directe.

SYNTHONISEUR NUMÉRIQUE FM AVEC TÉLÉCOMMANDE

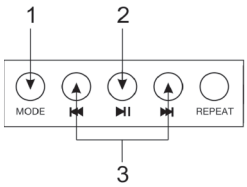

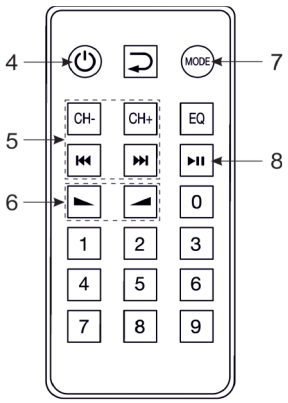

1.- **MODE** : plusieurs pressions succéssives de ce bouton permettent de changer alternativement entre le dispositif de stockage USB, la carte mémoire SD, le synthoniseur de radio FM, le récepteur bluetooth et l'option d'enregistreur (RECORD).

2.- **▶II** : réalise une synthonisation automatique des stations de radio FM. La synthonisation débutera depuis la fréquence la plus basse et les stations d'enregistreront en positions de mémoire consécutives de manière automatique. Si vous souhaitez arrêter la synthonisation, appuyez de nouveau ce bouton.

3.- **⏮/⏭** : une pression courte de ces boutons permet de passer à la précédante/suivante station synthonisée.

4.- **⏻** : bouton qui allume/éteint le module reproducteur.

5.- **CH-/CH+** / **⏮/⏭** : une pression courte de ces boutons permet de passer à la précédante/suivante station synthonisée.

6.- Contrôles du volume du synthoniseur numérique de radio FM.

7.- **MODE** : plusieurs pressions succéssives de ce bouton permettent de changer alternativement entre le dispositif de stockage USB, la carte mémoire SD, le synthoniseur de radio FM, le récepteur bluetooth et l'option d'enregistreur (RECORD).

8.- **▶II** : réalise une synthonisation automatique des stations de radio FM. La synthonisation débutera depuis la fréquence la plus basse et les stations d'enregistreront en positions de mémoire consécutives de manière automatique. Si vous souhaitez arrêter la synthonisation, appuyez de nouveau ce bouton.

RÉCEPTEUR BLUETOOTH

- Ce modèle **FS-3000RGUB** permet de reproduir des fichiers MP3 depuis votre téléphone portable si le dispositif se relie au module récepteur bluetooth de ce reproducteur.
- Pour relier votre téléphone portable au récepteur bluetooth, sélectionnez l'opton BLUETOOTH avec le bouton MODE placé sur le panneau avant du reproducteur ou celui de la télécommande. Avec l'option bluetooth activée sur son téléphone portable, sélectionnez le dispositif 'BT' de la liste de dispositifs bluetooth. À ce moment, votre téléphone portable sera relié avec l'appareil.
- Les options de reproduction (reproduction, pausa et précédante/suivante chanson) sont disponibles à travers des contrôles du propre reproducteur ou de télécommande.

ENREGISTREUR

- Ce modèle **FS-3000RGUB** permet d'enregistrer l'entrée sélectionnée au sélecteur du panneau avant. Les enregistrements se gardent dans le dispositif de stockage USB ou dans la carte mémoire SD.
- Tout d'abord, placez le sélecteur de l'entrée que vous souhaitez enregistrer sur la position correspondante. Puis, sélectionnez l'option RECORD avec le bouton MODE situé sur le panneau avant du reproducteur ou de la télécommande.
- Pour commencer l'enregistrement, appuyez sur le bouton ▶II du panneau avant du reproducteur ou de la télécommande. Pour finaliser l'enregistrement, appuyez de nouveau sur le bouton ▶II.
- Les enregistrements se gardent dans des fichiers de numérotation consécutive dans le dispositif de stockage USB ou dans la carte mémoire SD.
- Il est possible d'accéder aux enregistrements à travers du menu RECORD. Sélectionnez cette option avec le bouton MODE et les enregistrements réalisés apparaîtront dans le **FS-3000RGUB**. Vous pouvez reproduir les enregistrements utilisant les contrôles du reproducteur USB/SD/MP3.

  Note : avec le sélecteur sur la position USB/SD/FM/BT/INPUT 1, l'enregistrement audio mélangera l'entrée INPUT 1 avec l'entrée active du module reproducteur.
  Par conséquent, si vous souhaitez enregistrer seulement le signal audio de l'entrée INPUT 1, éteignez, avant, le module USB/SD/FM/BT avec la télécommande. Si à l'inverse, vous souhaitez enregistrer l'audio du module reproducteur, vous devrez déconnecter l'entrée INPUT 1.

CONNEXION

- Éteignez les appareils et débranchez-les du courant électrique avant de les connecter.
- Réalisez la connexion du reproducteur selon vos besoins (voir exemple).
- Connectez les appareils au réseau électrique et allumez-les.

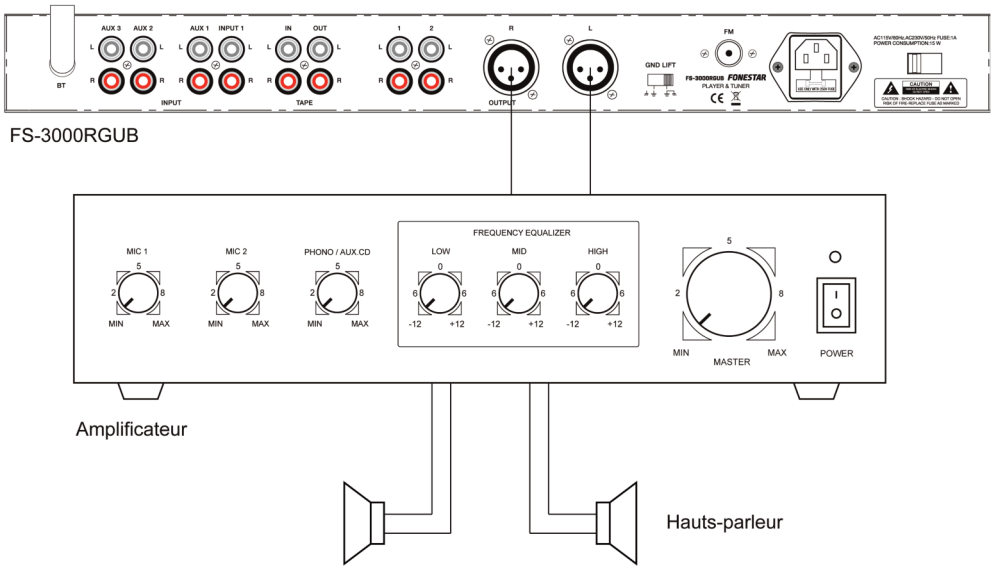

FR

SPÉCIFICATIONS TECHNIQUES

	FS-3000RGUB
CARACTÉRISTIQUES	Reproducteur mélangeur. Mélangeur avec entrée de mic et auxiliaires Reproduit la musique depuis des smartphones, des tablettes et autres dispositifs bluetooth. Enregistreur USB/SD/MP3. Radio FM. Contrôles des graves, des aigus et balance. Télécommande du reproducteur.
RÉPONSE	20-20.000 Hz
CONTRÔLES	Déconnexion de terre GND lift
ENTRÉES	1 micro équilibré combo (XLR et jack 6'3 mm) 1 audio stéréo, 2 X RCA et jack 3'5 mm 3 auxiliaires, 2 x RCA 1 tape in, 2 x RCA
SORTIES	1 audio stéréo équilibré, 2 x XLR 2 audio stéréo, 2 x RCA 1 tape out, 2 x RCA 1 auriculaire stéréo, jack 6'3 mm
ALIMENTATION	230/115 V CA, 50 W
DIMENSIONS	430 x 44’5 x 150 mm fondo. 1 U rack 19”
ACCÉSSOIRES	Support pour le montage en rack 19" Antenne AM et FM

★ **MONITOR**

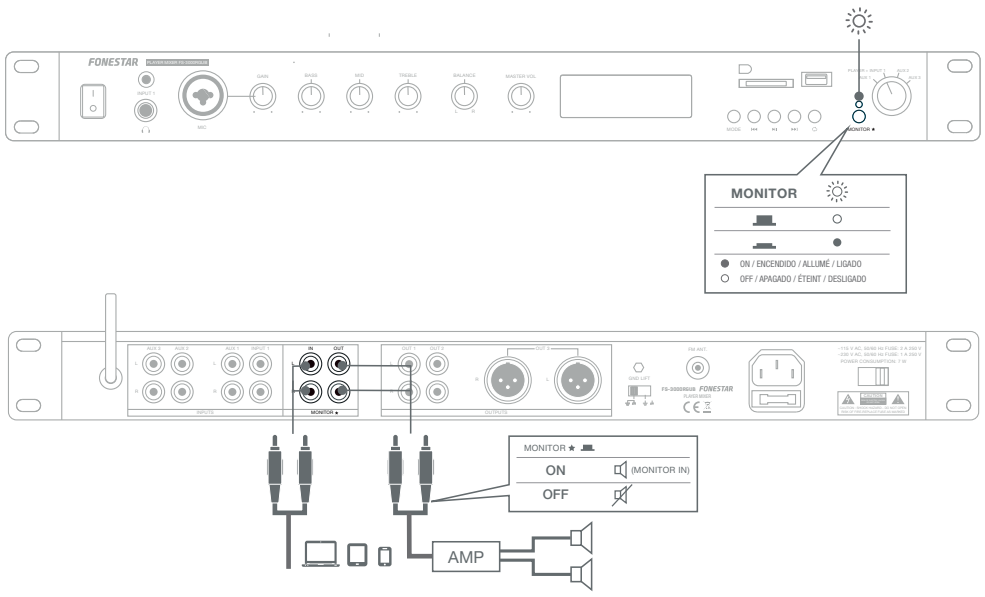

FS-3000RGUB

USB/SD/MP3/FM PLAYER MIXER

REPRODUCTOR Y MEZCLADOR USB/SD/MP3/FM
REPRODUCTEUR ET MÉLANGEUR USB/SD/MP3/FM
REPRODUTOR E MISTURADOR USB/SD/MP3/FM

QUICK START GUIDE/GUÍA RÁPIDA/
GUIDE DE DÉMARRAGE RAPIDE/GUIA RÁPIDO

FONESTAR

DESCRIPTION/DESCRIPCIÓN/DESCRIPTION/DESCRIÇÃO

EN
- Player mixer
- Mixer with mic. and aux input
- USB/SD/MP3 player/recorder
- FM radio
- Bass, treble and balance control
- Player remote control

ES
- Reproductor y mezclador USB/SD/MP3/FM
- Mezclador con entrada de mic y auxiliares
- Grabador/reproductor USB/SD/MP3
- Radio FM
- Control de graves, agudos y balance
- Mando a distancia del reproductor

FR
- Reproducteur et mélangeur USB/SD/MP3/FM
- Mélangeur avec entrée de mic et auxiliaires
- Enregistreur/reproducteur USB/SD/MP3
- Radio FM
- Contrôles des graves, aigus et balance
- Commande à distance du reproducteur

PT
- Reprodutor e misturador USB/SD/MP3/FM
- Misturador com entrada de mic e auxiliares
- Gravador/reprodutor USB/SD/MP3
- Rádio FM
- Controlo de graves, agudos e balance
- Comando à distância do reprodutor

For more information, please visit our website at web www.fonestar.com
Para más información, visite nuestra web www.fonestar.com
Pour plus d'information, visitez notre page web www.fonestar.com
Para mais informações, consulte a nossa página web www.fonestar.com

EN

SIMPLIFIED EU DECLARATION OF CONFORMITY

FONESTAR SISTEMAS S.A. hereby declares that the USB/SD/MP3/FM player mixer FS-3000RGUB is in compliance with the Directive 2014/53/EU. The complete text of the EU Declaration of Conformity is available at the following internet address:
fonestar.com/ES/FS-3000RGUB

ES

DECLARACIÓN UE DE CONFORMIDAD SIMPLIFICADA

Por la presente, FONESTAR SISTEMAS S.A. declara que el reproductor y mezclador USB/SD/MP3/FM FS-3000RGUB es conforme con la Directiva 2014/53/EU.
El texto completo de la declaración UE de conformidad está disponible en la dirección Internet siguiente:
fonestar.com/ES/FS-3000RGUB

FR

DÉCLARATION UE DE CONFORMITÉ SIMPLIFIÉE

FONESTAR SISTEMAS S.A. déclare que le reproducrteur et mélangeur USB/SD/MP3/FM FS-3000RGUB est conforme à la Directive 2014/53/EU. Le texte compler de la déclaration UE de conformité se trouve disponible sur le site Internet suivant:
fonestar.com/ES/FS-3000RGUB

PT

DECLARAÇÃO UE DE CONFORMIDADE SIMPLIFICADA

A abaixo assinada, FONESTAR SISTEMAS S.A. declara que o reprodutor e misturador USB/SD/MP3/FM FS-3000RGUB está em conformidade com a Diretiva 2014/53/EU.
O texto integral da declaração de conformidade está disponível no seguinte endereço de Internet:
fonestar.com/ES/FS-3000RGUB

CONTROLS AND CONNECTIONS

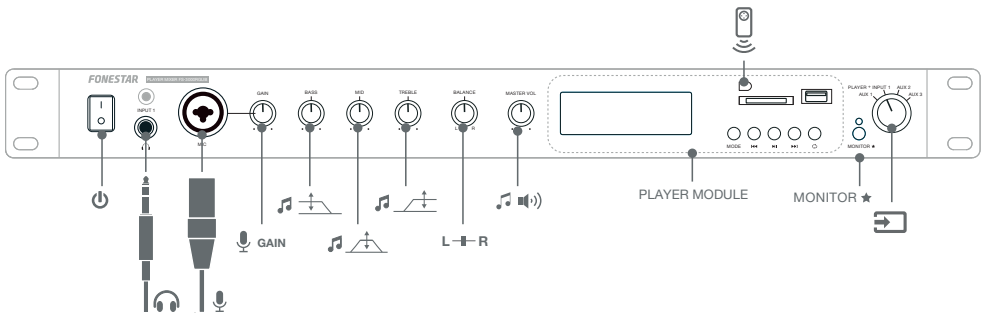

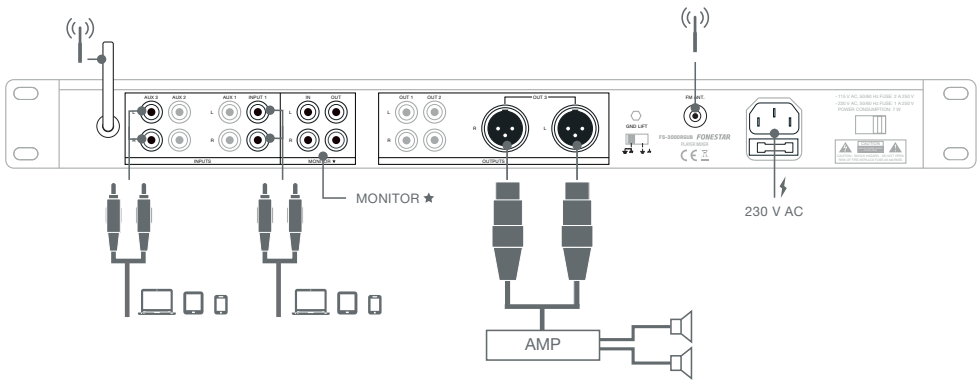

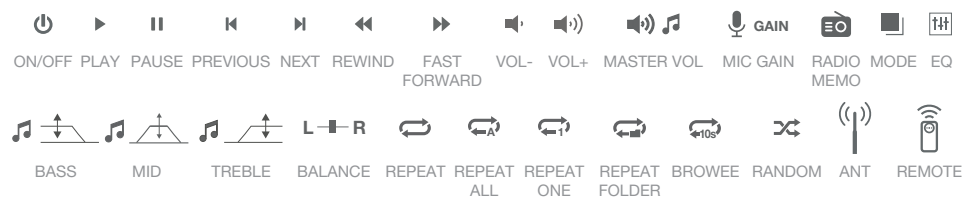

PLAYER MODULE

USB/SD/PLAY REC* MODES

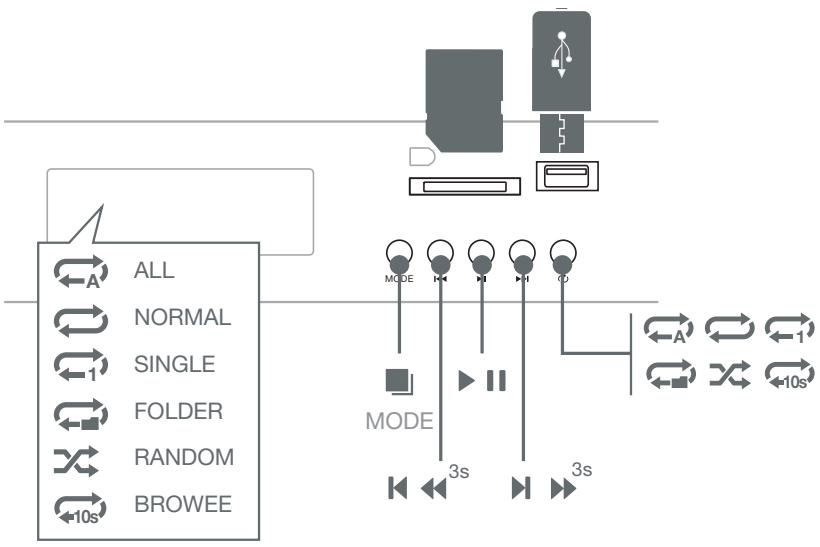

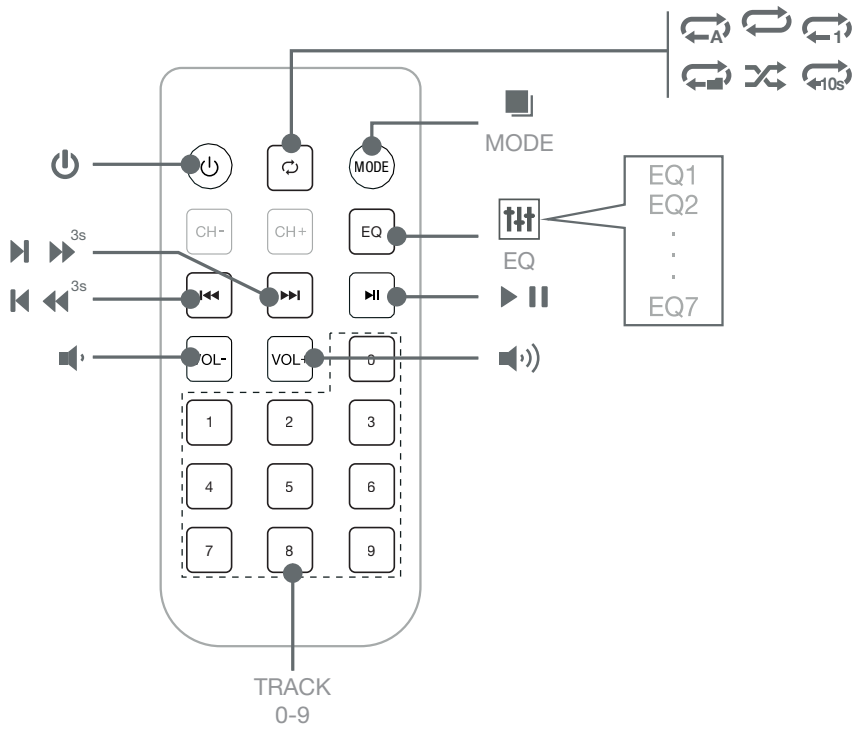

*** PLAY REC MODE**

EN The PLAY REC mode will only play files recorded with the FS-3000RGUB. This mode is only available when a recording has been made previously.

ES El modo PLAY REC reproducirá unicamente los archivos grabados con el FS-3000RGUB. Este modo sólo aparecerá cuando se haya hecho alguna grabación previamente.

FR Le mode PLAY REC reproduira seulement les fichiers enregistrés avec le FS-3000RGUB. Ce mode sera uniquement disponible quand un enregistrement aura été réalisé préalablement.

PT O modo PLAY REC irá reproduzir apenas os ficheiros gravados com o FS-3000RGUB. Este modo só está disponível se tiver sido feita alguma gravação previamente.

WIRELESS MODE

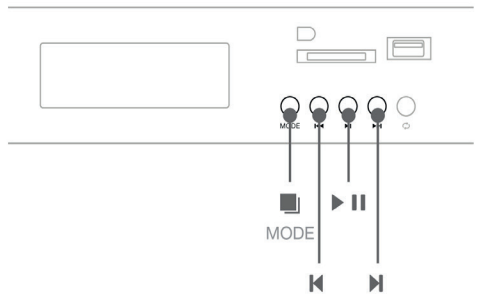

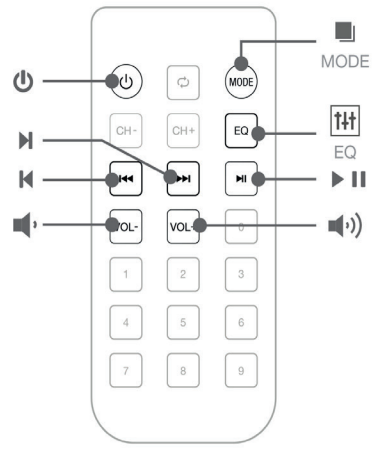

FM MODE

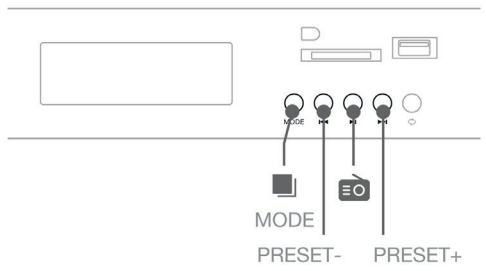

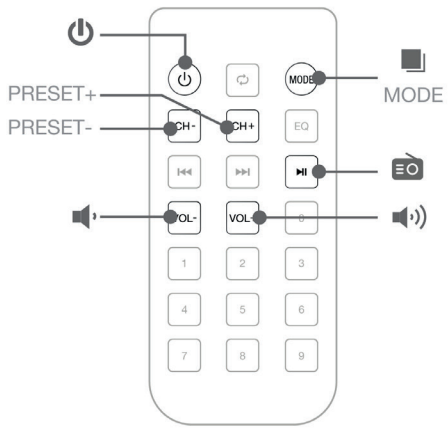
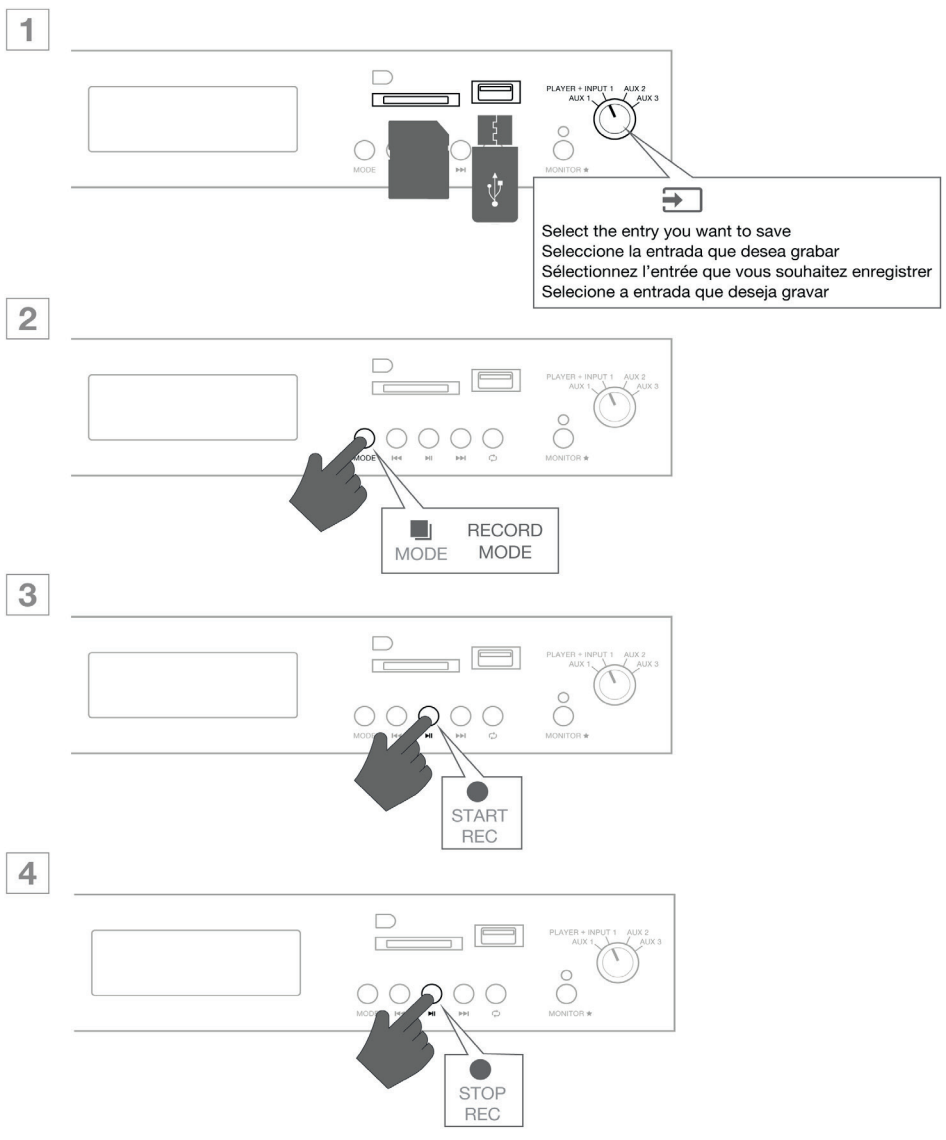
• RECORD MODE